Mode d‘emploi
Banc d’essai motorisé vertical

SAUTER TVO 500N300

Version 1.4
05/2018
FR

PROFESSIONAL MEASURING

TVO-BA-f-1814

FR

SAUTER TVO 500N300

Version 1.4 05/2018

Mode d‘emploi

Banc d’essai motorisé vertical

Nous vous félicitons d’avoir acheté un banc d’essai de la Sté. SAUTER. Nous vous souhaitons beaucoup de plaisir en travaillant avec cet appareil de mesure de haute qualité et fonction. Nous sommes volontiers disposés *à vous* donner tout renseignement désiré. Nous serions très contents de recevoir vos propositions et suggestions concernant le technique de mesure.

Sommaire:

1 Construction 3

2 Fonction..... 3

3 Spécifications Techniques..... 3

4 Opération..... 4

5 Maintenance 4

6 Quantité livrée..... 5

1 Construction

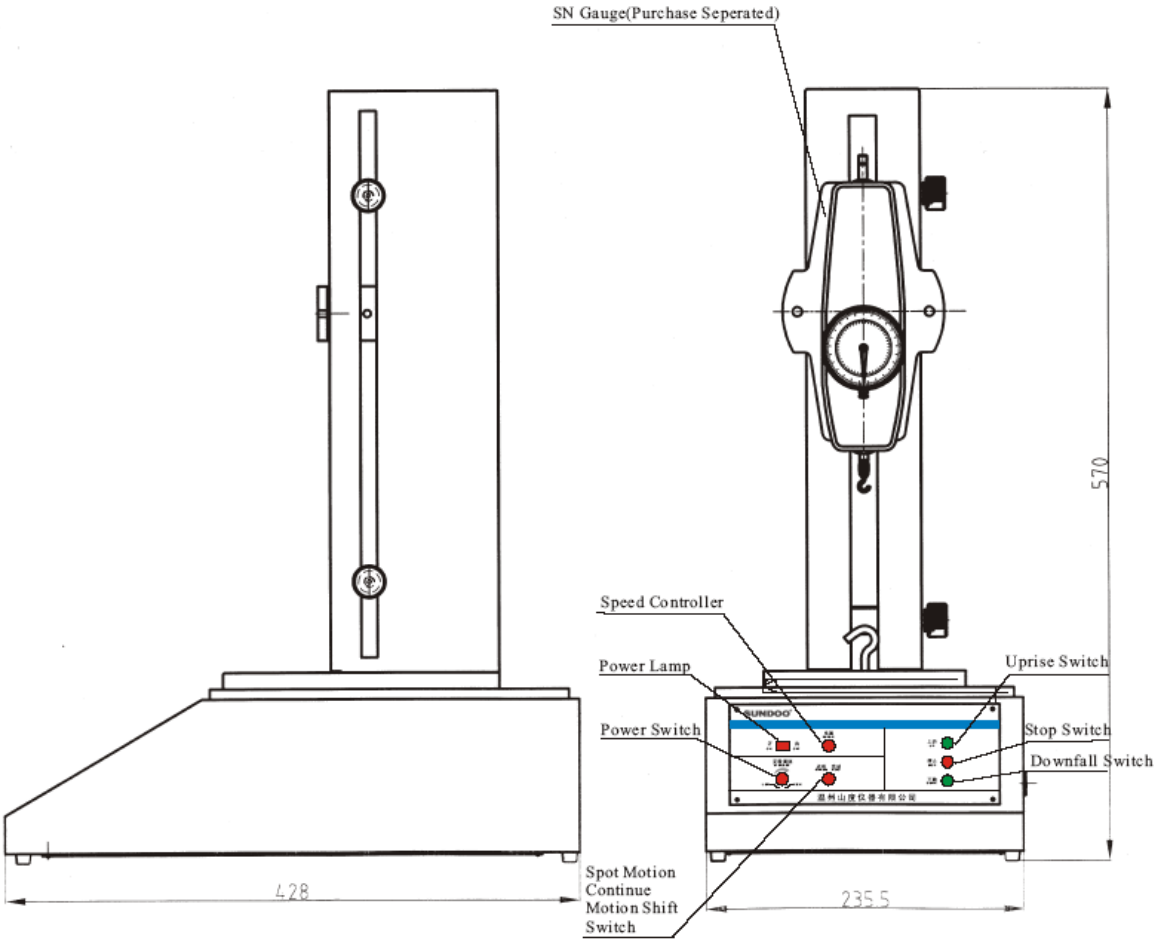

2 Fonction

Le banc d’essai TVO500N300 est appliqué pour essais de traction et de compression et peut être combiné avec les appareils de mesure de force de SAUTER. Ce banc d’essai est très robuste, il a un large domaine d’emploi et il est facile à manier. De plus, il a l’avantage du réglage de vitesse non-polaire, commande manuelle et automatique ainsi qu’un contrôle automatique du fonctionnement des commutateurs. Il est utilisé dans la fabrication de produits en caoutchouc et en plastique, les textiles, la construction des châssis, matériaux complexes, fils et câbles, l'industrie automobile, recherche de commande etc.

3 Spécifications Techniques

Capacité	500N
Course maximale pour les épreuves	300mm
Vitesse d’essai maximale	15- 500mm/min

Alimentation électrique	monophasé 220V
Vitesse de débit	1.5A
Protection du circuit principal	3A
Protection de contrôle du circuit	0.5A
Température de fonctionnement	20± 10°C
Température de stockage/ d'envoi	-27°C up to +70°C
Humidité relative	15% up to 80% RH

4 Opération

Devant l'insertion il faut examiner toutes partes!

A. Il faut fermer le blocage et il faut mettre l'appareil en marche avec le bouton marche/arrêt. Le voyant est allumé.
B. Puis, il faut examiner si des bruits anormaux soient à entendre quand le banc d'essai monte et descend sans charge.

Essai manuel (automatique)

A. Il faut adapter le commutateur d'opération en position manuelle ou automatique.
B. Il faut actionner le bouton UP/DOWN et le banc d'essai commence à se déplacer en haut et en bas.
   Si ce bouton est lâché, le banc d'essai va arrêter son déplacement.

Alignement de la vitesse

Il est possible de prérégler la vitesse d'essai pendant ou bien avant l'essai. Pour le faire, il faut seulement positionner le commutateur à la vitesse désirée.

5 Maintenance

A.: Il est nécessaire de maintenir l'environnement propre;
Il faut éviter que des liquides entrent dans le moteur et il faut éviter des égratignures au boîtier. Autrement il y a le risque d'un choc électrique ou les parts mobiles peuvent être endommagés.
B. : Il ne faut pas mettre en contact la colonnette de guidage ainsi que le pupitre de commande avec des liquides.
C. De temps en temps ou si nécessaire, il faut ajouter un peu de lubrifiant au chariot de commande.
D. Il faut toujours nettoyer le banc d'essai après l'usage, il
faut être sans poussière et stocké à sec.

6 Quantité livrée

- Banc d’essai, partie principale avec pupitre de commande
- M6 clé Allen
- Bornes de M6
- 220 V câble électrique
- Mode d’emploi