# THT202-I
# TRANSMETTEUR
# DE TEMPERATURE THERMOCOUPLE
# MONTAGE SUR TETE
# AVEC ISOLATION GALVANIQUE

Le transmetteur de température pour THERMOCOUPLES à montage sur tête THT202-I est spécialement conçu pour répondre aux exigences de fonctionnement en environnements et processus les plus rigoureuses dans l'industrie.

Grâce à ses dimensions réduites il peut être installé dans la tête de connexion des capteurs DIN forme B à la place de blocs de jonction traditionnels.

Les paramètres de fonctionnement comme le type de capteur, méthode de connexion, plage de mesure, sortie la plage de signal ou la valeur de défaut peut être configurée à l'aide d'un logiciel gratuit et convivial.

## PRINCIPALES CARACTÉRISTIQUES

Entrée : THERMOCOUPLES E, J, K, N, R, S, T
Sortie analogique : 4-20mA
Grande Plage de mesure
Isolation Galvanique de 1,5kVca
Installation sur les connections des têtes de Type DIN B
2 LED de statut
Haute résolution et précision
Tampon de mesure de courant dans la boucle
Haute performance EMC
Détection de défaut NAMUR NE 43
Configurable sur PC
Logiciel de configuration disponible

| SPECIFICATIONS | |
|---|---|
| Dimensions | Ø45 x 23 mm |
| Poids | env. 50g |
| Matière | Nylon 66 |
| Indice de protection | IP40 |

| ENTREES THERMOCOUPLE | |
|---|---|
| Types | Thermocouple E, J, K, N, R, S, T |
| Surveillance de rupture de ligne | Toujours active (ne peut pas être désactivée) |
| Surveillance de courts-circuits | Non disponible |
| Compensation de soudure froide (CSF) | Thermomètre à résistance intégré |
| Plage de mesure | Configurable (voir tableau) |

| SORTIE | |
|---|---|
| Sortie Signal | 4-20mA |
| Tension d'alimentation | 9-30Vcc |
| Charge Max | (Uaux - 9) / 0.022 A |
| Surcharge | 3 à 22mA |
| Erreur Signal | Plage paramétrable par logiciel : ≤ 3,6mA ou ≥ 21mA |
| Cycle d'échantillonnage | <1 s |
| Protection | Contre les inversions de polarité et les surtensions |

| ENVIRONNEMENT D'UTILISATION | |
|---|---|
| -20 à 80ºC | ≤95% de HR et sans condensation |

| PRÉCISION DE MESURE THERMOCOUPLES (TC) | | |
|---|---|---|
| Capteur | Plage en °C | Précision digitale en °C |
| E | -200 à 1000 | 1 |
| J | -210 à 1200 | 1 |
| K | -230 à 1370 | 1 |
| N | -200 à 1300 | 1 |
| R | -50 à 1760 | 2 |
| S | -50 à 1760 | 2 |
| T | -200 à 400 | 1 |

| SPECIFICATIONS COMMUNES | |
|---|---|
| Tension d'isolement | 1,5 kV CA |
| Dissipation interne de puissance | 40 mW à 0,5 W |
| Chute de tension | 12V DC |
| Effet de la variation de la tension d'alim | <0,003% de l'échelle / Vcc |
| Temps de réponse | <1 s |
| Temps de mise sous tension | <600ms |
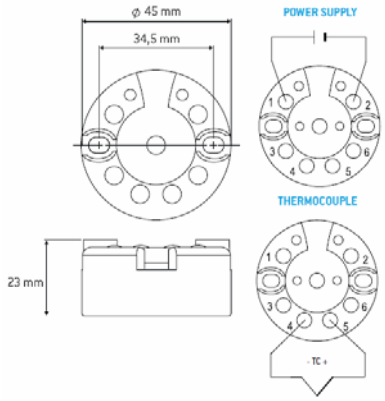
| CERTIFICATIONS ET APPROBATIONS | |
|---|---|
| EN 61326 | Matériel électrique pour la mesure, le contrôle et l'utilisation en laboratoire. Exigences CEM. |
| IEC 61000-4-2 | Test d'immunité aux décharges électrostatiques |
| IEC 61000-4-3 | Test d'immunité aux champs électromagnétiques rayonnés, radiofréquence |
| IEC 61000-4-4 | Test d'immunité aux transitions électriques rapides |
| IEC 61000-4-5 | Test d'immunité aux surtensions |